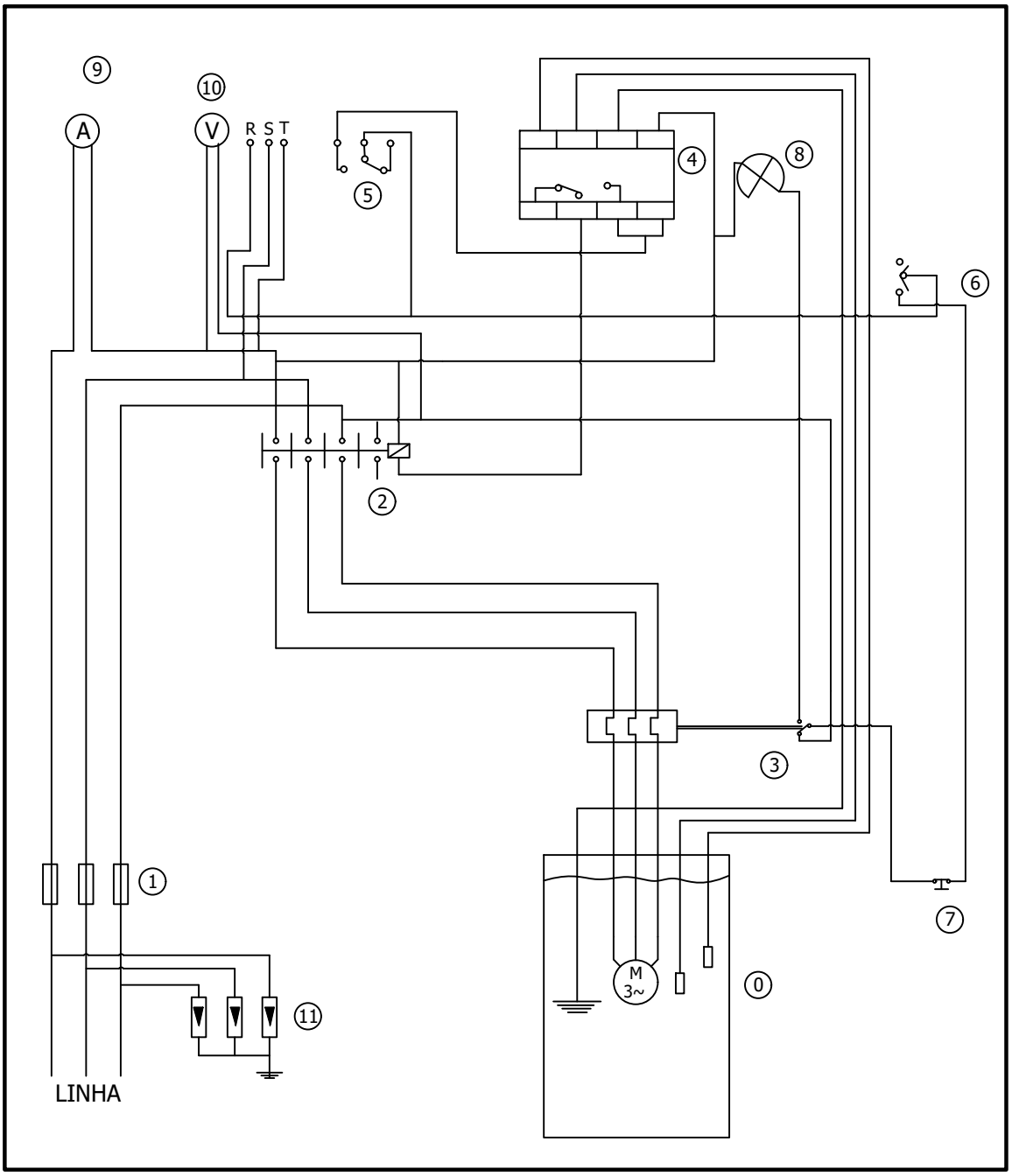

DENNER BATISTEL LO:0761 5899966
Assinado de forma digital por DENNER BATISTELLO:07615899966
Dados: 2024.09.20 15:53:21 -03'00'

0 - Poço semi-artesiano	4 - Controle de nível	8 - Lâmpada Relé Desarmado
1 - Fusíveis	5 - Relé Falta de Fase	9 - Amperímetro
2 - Contactor	6 - Chave Comutadora	10 - Voltímetro
3 - Relé Térmico	7 - Chave Bóia	11 - Pára-Raios

INTERESSADO: Município de Dionisio Cerqueira			LOCAL: Linha Caçador - Dionisio Cerqueira - SC
PROJETO: Projeto de painel de comando			RESPONSÁVEL TÉCNICO: Eng. Civil Denner Batistello / CREA/SC 168163-8
DESENHO:	DATA: set/2024	ESCALA: s/e	PRANCHA: